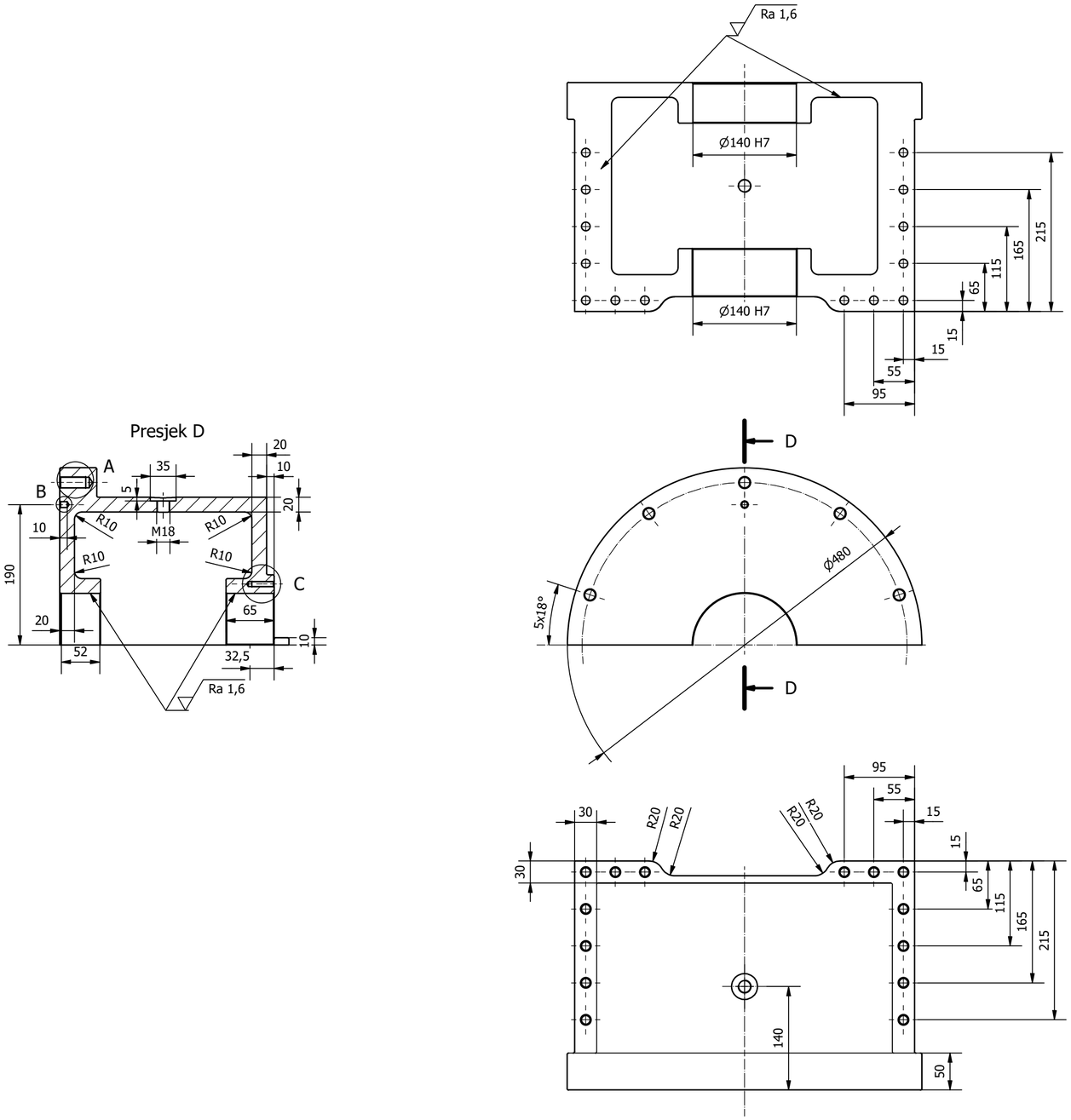

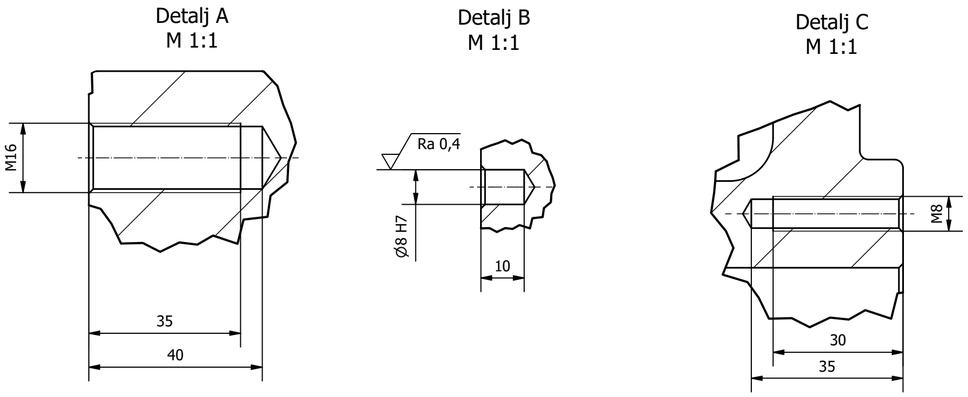

Napomena:
Sva nekotirana skošenja izvesti s 1x45°
Sva nekotirana zaobljenja izvesti s R2

ISO TOL		Ime i prezime: Luciano Kostelac	Datum: 9.1.2024.	Radionički crtež (broj): 1	Mjerilo: M 1:5 (M 1:1)
Ø8 H7	+0,008 +0,000	Sveučilište u Rijeci TEHNIČKI FAKULTET 51000 RIJEKA, Vukovarska 58, HRVATSKA	Pozicija: 2	Materijal: NL 700	Broj crteža: 26
Ø140 H7	+0,040 +0,000		Naziv dijela: Poklopac kućišta pužnog reduktora		